Bewegungs- und Präsenzmelder - Professional Line

PD IR 4360-24

COM1 - Aufputz schwarz
EAN 4007841 085018
Art.-Nr. 085018
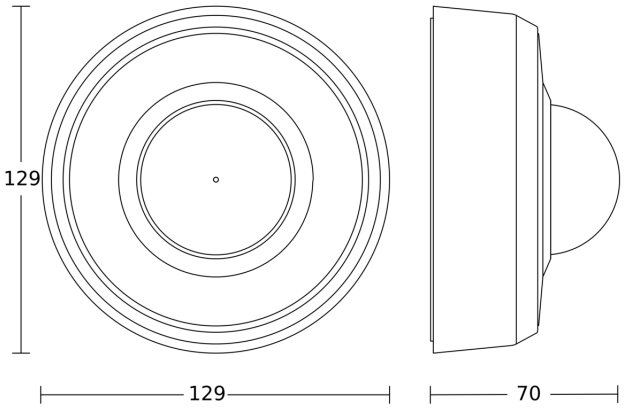
Maßzeichnung